Examen Final:

1. Calcule V_{o1} y V_{o2}.

D1: V_γ=0,6V , V_z=6V
D2: V_γ=0,4V

Q1, Q2: $V_{BE\text{-}ZAD}$=0,7V , β=359

Mosfet: k=4 mA/V^2 , V_T= 1V
$I_{DS}= k\,(V_{GS} - V_T)^2$ (Sat.)

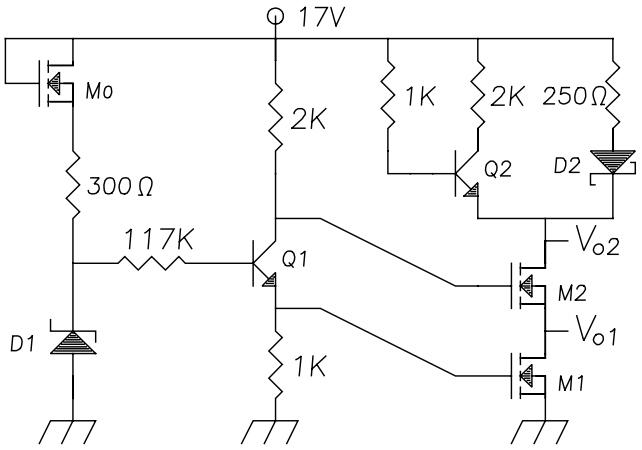

2. Halle el valor lógico de las salidas S_1, S_2, S_3 y S_4 en función de las entradas A, B y C. Muestre claramente cómo se obtienen los valores de las salidas.

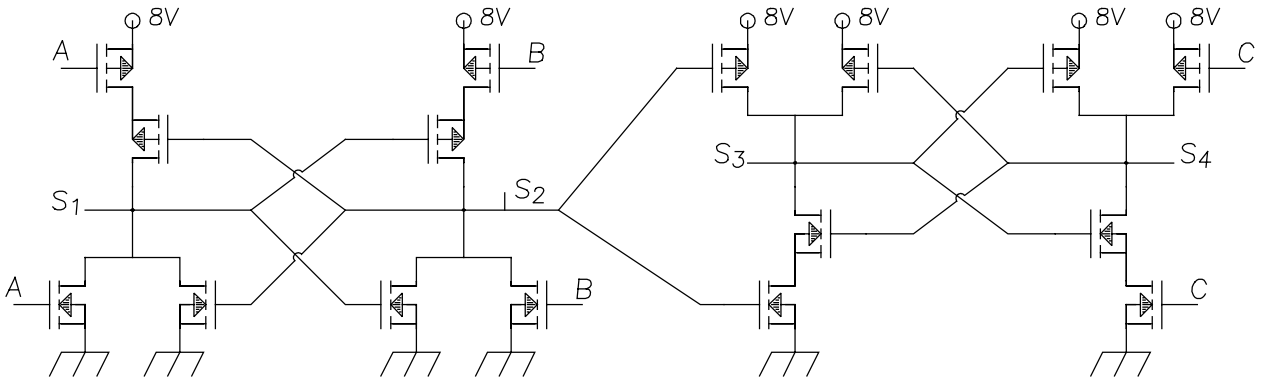

3. Calcule las salidas V_o, en función de las entradas (V_1 y V_2 para el primer circuito, y V_i para el segundo circuito) R=1kΩ.

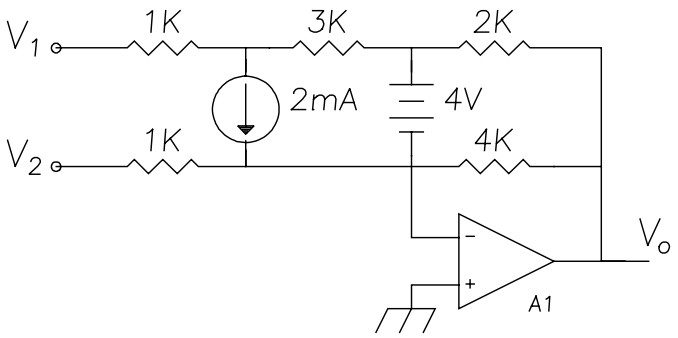

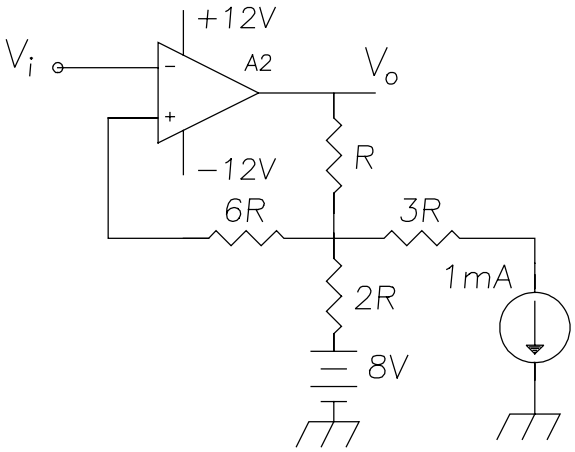

Puntuación aproximada: 3,9 - 2,4 - 3,7